Exploded Diagram HD70

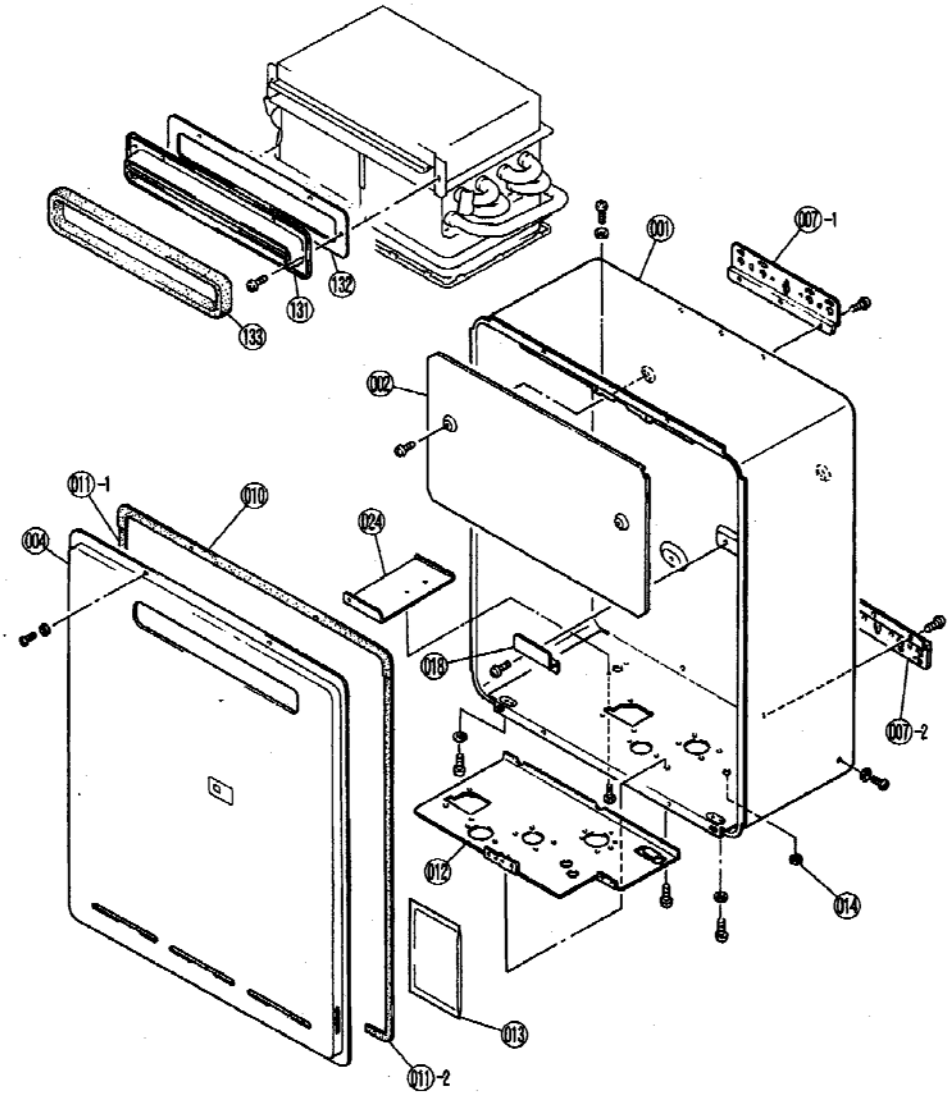

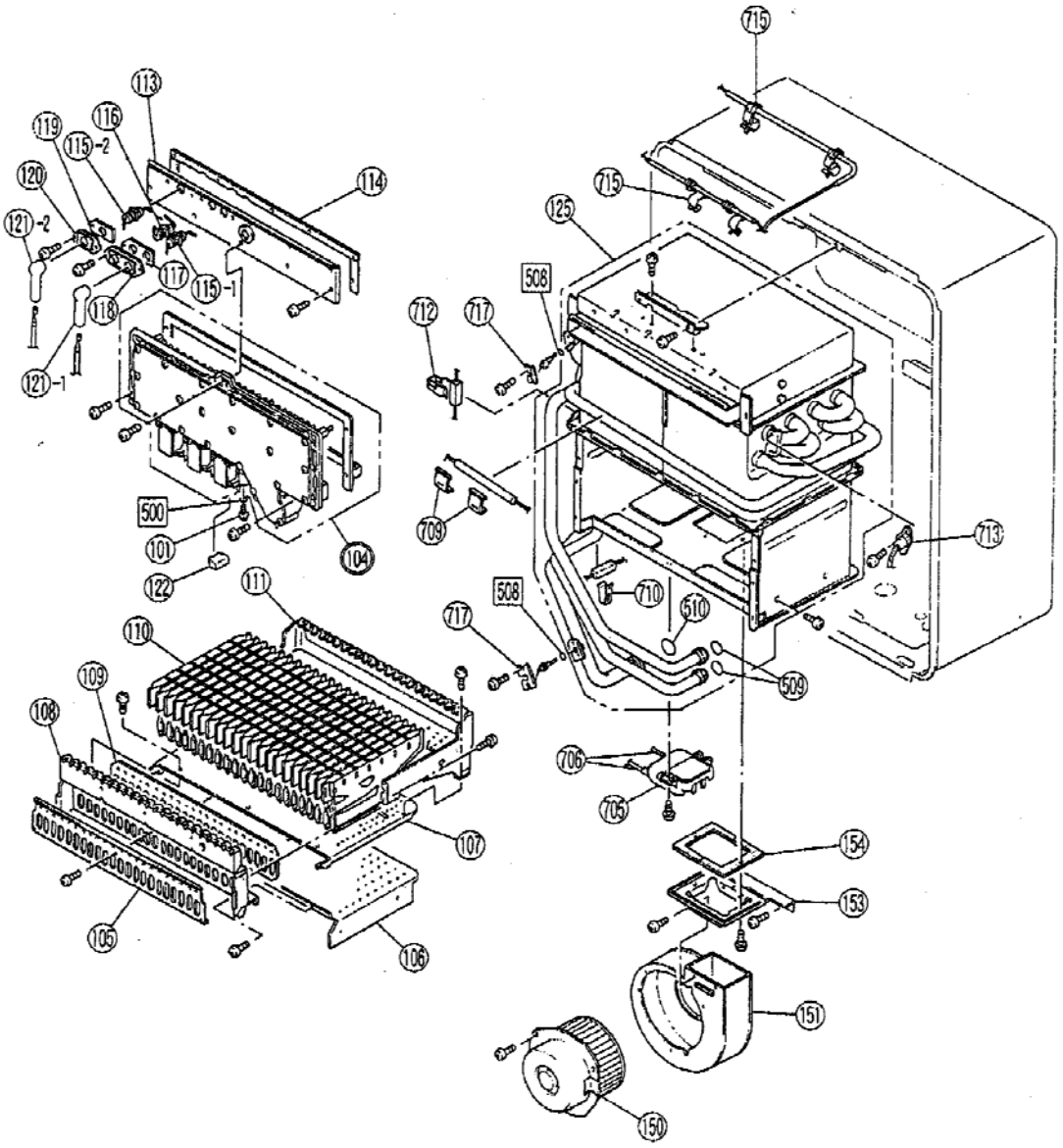
715
113
119
116
115-2
114
120
121-2
117
115-1
118
121-1
500
101
104
122
111
110
109
108
107
105
106
715
125
508
712
717
709
713
710
510
508
717
509
706
705
154
153
151
150

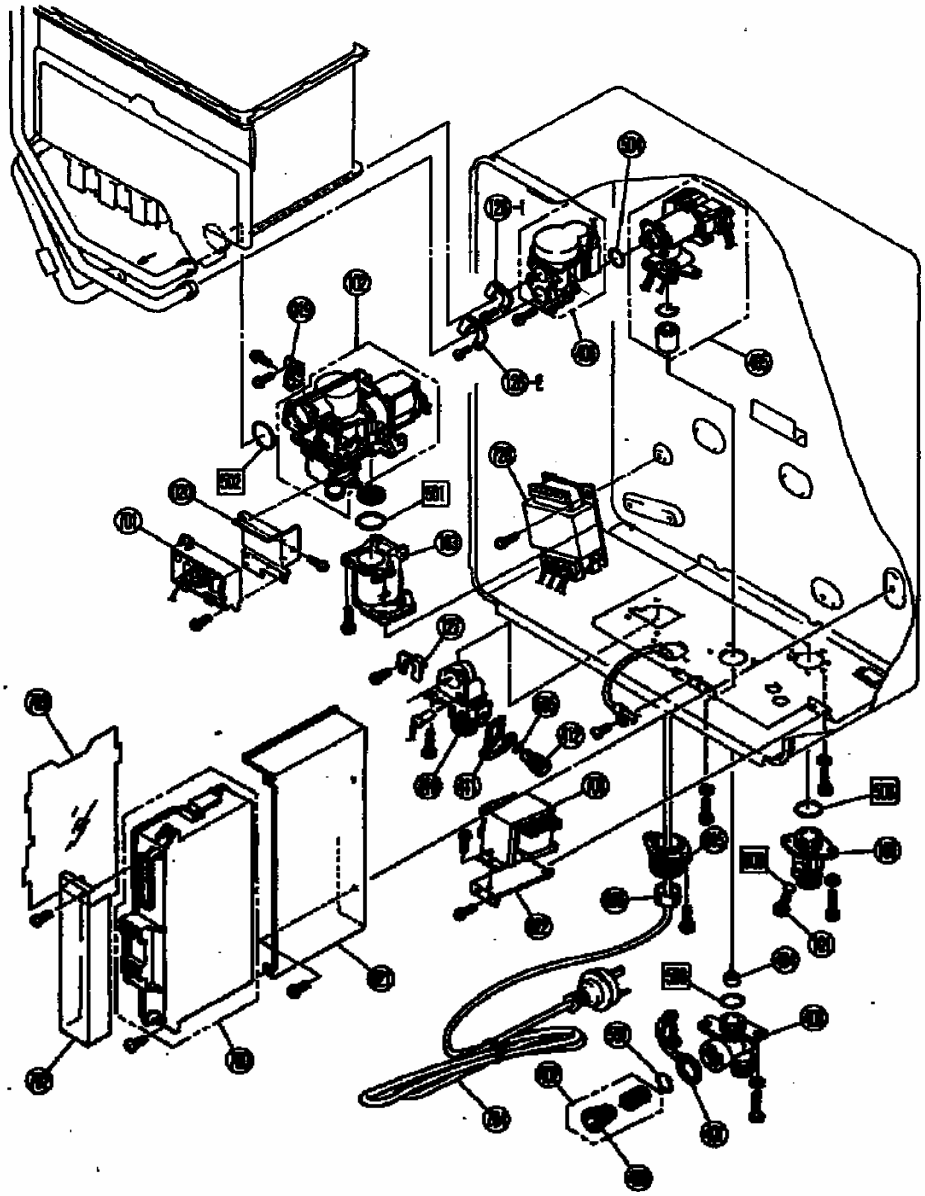

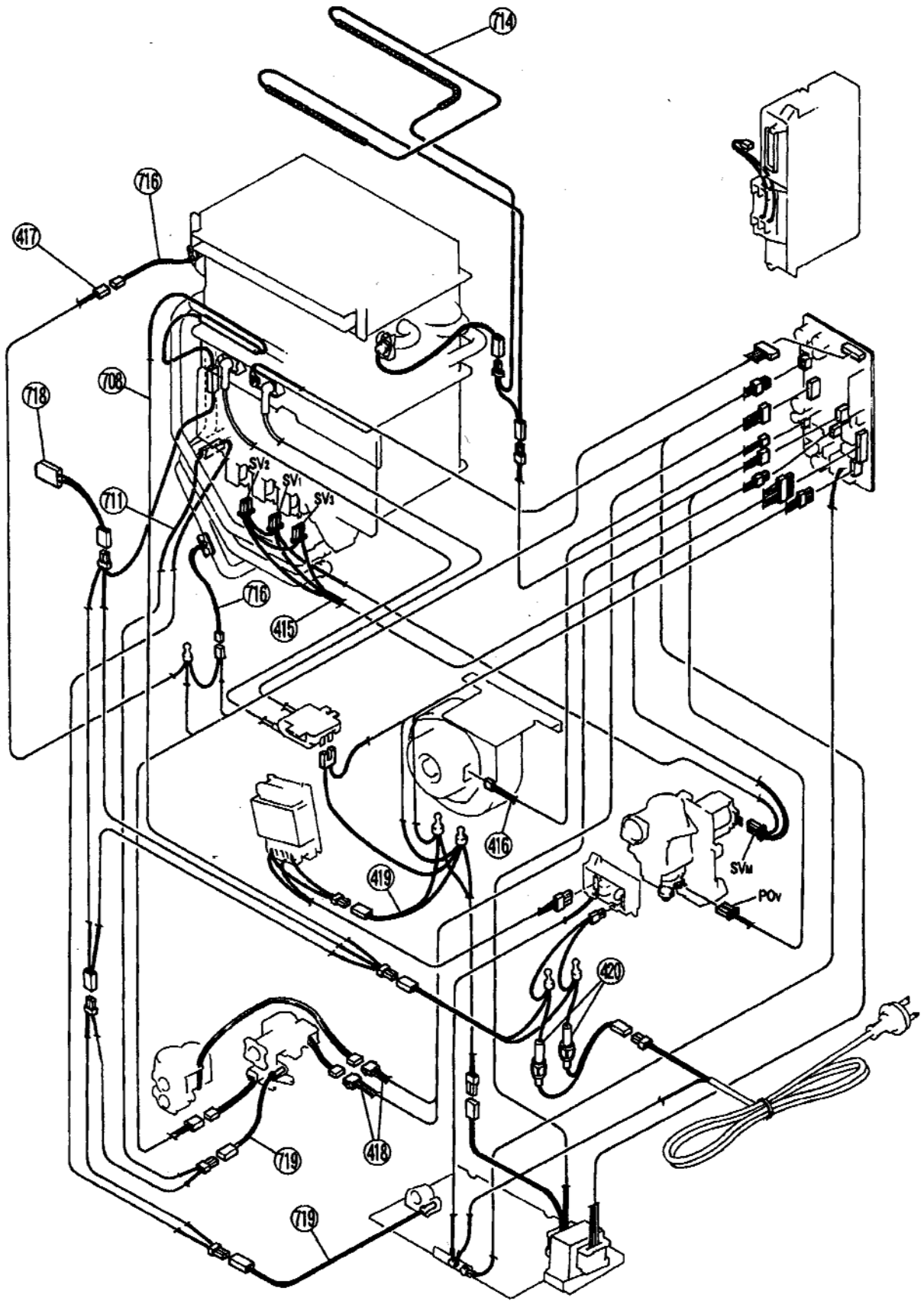
714
716
417
708
718
711
716
415
SV2
SV1
SV3
416
419
SVM
POV
420
418
719
719

Spare Parts List Rinnai HD 70

Číslo Bergen	Název ČR	No	Part	RJ Drawing No
7881	Rám ohřívače 70e - bílý	1	BODY Assy, Main - White	U211-100-3
7882	Rám ohřívače 70e - stříbrný	1	BODY Assy, Main - Silver	U211-100-4
7883	Tepelný štít	2	SHIELD, Heat Insulation	H73-065
7884	Víko 70 - bílé	4	PANEL Assy, Front - White	U211-110-5-B
7885	Víko 70 - stříbrné	4	PANEL Assy, Front - Silver	U211-110-6-A
7886	Závěsný třmen 70	7	BRACKET, Wall Mounting	BH59-092-2X02
7887	Horní těsnění víka 70	10	GASKET, Front Panel	BU195-167X01
7888	Boční těsnění víka 70	11	SIDE GASKET, Main Body	AU 103-106X01
7889	Spodní panel 70	12	PANEL, Connection	U211-105X02
7890	Kabelová průchodka 70	14	PLUG, Rubber	AU105-113
7891	Kabelový průchod 70	15	Cable Connection	BU56-602-NX06
7892	Těsnění průchodu kabelu	16	SKIRT, Cable	AU 169-126
7893	Připojení plynu 70	10	CONNECTION, 3/4 Gas	BCF2-417X03
7894	Uzavírací šroub test. náústku	10	SCREW, Test Point	C10D-5
7895	Plynový ventil - sestava 70	10	CONTROL, Gas Assy	C36Q-1-S
7896	Plynový uzávěr	10	CONTROL, Gas Connection	U211-208
7897	Rozdělovač plynu 70 - propan	10	MANIFOLDAssyA(LPG)	U211-200-AX02
7898	Rozdělovač plynu 70 - zemní plyn	10	MANIFOLD Assy C(NG)	U211-200-C
7899	Usměrňovací deska hořáku 70	10	DAMPER	U211-262X01
7900	Deska usměrňovače	10	PLATE, Restrictor	U211-258
7901	Spodní část hořáku 70	10	CASE, Lower Bnr	U211-260
7902	Přední část hořáku 70	10	CASE, Front Burner	U211-259
7903	Těsnění hořáku 70	10	PACKING	U211-263
7904	Hořák 70	11	BURNER	B3A7-1X04
7905	Zadní část hořáku 70	11	PANEL, Burner Case Back	U211-261
7906	Přední deska komory hořáku 70	11	PANEL, Comb. Assy Chamber Fr	U211-266X01
7907	Přední deska komory hořáku 70 A	11	PANEL, Comb. Assy Chamber Fr	U211-267X01
7908	Ionizační elektroda 70	11	ELECTRODE	H73-120
7909	Zapalovací elektroda 70	11	FLAME ROD	AH41-216
7910	Těsnění elektrod 70	11	GASKET, Electrode	AH66-398X01
7911	Držák elektrod 70	11	HOLDER, Electrode	AH66-393
7912	Těsnění elektrody 70 B	11	GASKET - B, Electrode	U211-279
7913	Držák elektrody 70	12	HOLDER, Electrode	AU 168-323
7914	VN konektor elektrody 70	12	SLEEVE, Electrode	AU206-218
7915	Kryt el. ventilu 70	12	COVER, Magnet Valve	U211-1027
7916	Sestava výměníku 70	12	HEAT EXCHANGER, Complete	U211-900-S
7917	Třmen potrubí 70	12	BRACKET, Retention	AH69-310
7918	Třmen D plyn. potrubí 70	12	BRACKET - D, Retention	U211-322
7919	Deska připojení vzduchu 70	13	TERMINAL, Flue	U211-351
7920	Těsnění připojení vzduchu 70	13	GASKET, Flue Terminal	U211-352
7921	Těsnění příp. vzduchu 70 přední	13	PACKING, Flue Terminal Front	AH24-653-4
7922	Motor ventilátoru 70	15	MOTOR, Assy Fan	BCF26-608
7923	Tělo ventilátoru 70	15	CASING, Fan	CH51-615X01
7924	Připojení ventilátoru 70	15	CONNECTION, Fan	U211-551
7925	Těsnění ventilátoru 70	15	GASKET, Fan Connection	U211-552
7926	Připojení vody 3/4" 70	40	CONNECTION, 3/4 Water Inlet	H 73-501X02
7927	Třmen filtru 70	40	RETAINER, Plug	H73-512X02
7928	Filr vody - sestava 70	40	FILTER, Assy, Water	H73-511
7929	Filtrační vložka 70	40	RETAINER, Plug	H73-510
7930	Vymezovač 70	40	BALANCER, FLOW STABILIZER	M8D1-15X01
7931	El. vodní ventil - sestava 70	40	SERVO, Water Flow Assy	M8E-6-3-A
7932	El. přepouštěcí ventil 70	40	SERVO, By-pass Assy	M8E-6-4-A

7933	El. přepouštěcí ventil 70 A	40	SERVO, By-pass Assy	M6J-1
7934	Připojení teplé vody 3/4" 70	41	R3/4 /20 Hot Water Outlet	U211-321
7935	Držák ventilu 70	41	RETAINER, Plug	AU 129-526
7936	Ventil C vyrovnávací 70	41	VALVE - C, Pressure Relief	BU129-520-CX03
7937	Kabeláž cívky ventilu 70	41	HARNESS - Wire, Mod. Solen.	U211-601X02
7938	Kabeláž ventilátoru 70	41	HARNESS - Wire, Fan Motor	U211-602
7939	Kabeláž čidla 70	41	HARNESS - Wire, Sensor	U211-603X06
7940	Kabeláž el. ventilu 70	41	HARNESS - Wire, Water Flow	U211-604X01
7941	Kabeláž transformátoru 70	41	HARNESS - Wire, Transformer	U211-1037
7942	Kabeláž pojistky 3A 70	42	HARNESS - Wire 3 Amp Fuse	BU195-1630X03
7943	O kroužek 70	50	O-RING	M10B-13-4
7944	Čistič 70	50	WASHER	C36B3-4
7945	Čistič 70	50	WASHER	C36F8-1
7946	O kroužek 70	50	O-RING	M10B-1-24
7947	O kroužek 70	50	O-RING	M10B-2-18
7948	O kroužek 70	50	O-RING	M10B-2-7
7949	O kroužek 70	50	O-RING	M10B-2-18
7950	O kroužek 70	50	O-RING	M10B-2-16
7951	O kroužek 70	50	O-RING	M10B-2-4
7952	O kroužek 70	50	O-RING	M10B-2-14
7953	O kroužek 70	51	O-RING	M10B-2-18
7954	Elektronika - sestava 70	70	BOARD, PC	U211-1030-B
7955	Stínící kryt elektroniky 70	70	BOARD, PC EMC Assy	BU 195-1643
7956	Čelní kryt elektroniky 70	70	COVER - Front, PCB	BH43-755
7957	Boční kryt elektroniky 70	70	COVER-Side, PCB	U211-506
7958	Napájecí kabel 70	70	CORD, Power	
7959	Sestava Trafa VN 70	70	SPARKER ASSY	EI-145X02
7960	VN kabel 70	70	SPARKER Leads	BH38-710-540
7961	Transformátor malý 70	70	TRANSFORMER - Small	ET-158-3
7962	Protimrazový ohřívač 70 (pouze K)	70	HEATER - A, Anti Frost 230V (K	U211-1033
7963	Držák protimraz. ohřívače 70 (K)	70	CLIP, Anti-frost Heater (K only)	AU 195-675X01
7964	Držák protimraz. ohřívače 70 (K) A	71	CLIP, Anti-frost Heater Clip (K	AU 100-721X03
7965	Ohřívač B, 230V 70	71	HEATER-B, 230V Anti-frost	U211-1035
7966	Držák ohřívače A 70	71	CLIP, Anti-frost Heater (K only)	AU 124-618X01
7967	Havarijní vypínač 70	71	SWITCH, Over Heat	BU 129-821-2
7968	Jistící kabel - sestava 70	71	FUSIBLE LINK ASSY	U211-610X01
7969	Držák kabelu 70	71	CLIPS FUSIBLE LINK	CP-80531X01
7970	Termistor 70	71	THERMISTOR	BH45-650X01
7971	Jímka termistoru 70	71	RETAINER Thermistor	CP-90172
7972	Spínač protimraz. ohřívače	71	ANTI FROST THERMAL	H73-750
7973	Spínač protimraz. ohřívače sestava	71	SWITCH, A/Frost Heater (K only)	U211-1034
7974	Transformátor -sestava 70i	72	TRANSFORMER, Assy	ET-246-2
7975	3roub	80	SCREW	ZEDB0408UK
7976	Čistič 70	80	WASHER	AU 33-184X01
7977	Šroub	80	SCREW	ZAD0408UK
7978	Šroub	80	SCREW	CP-21478-412X01
7979	Šroub	80	SCREW	CP-80452-412
7980	Šroub	80	SCREW	ZEAB0406UK
7981	Šroub	80	SCREW	ZEDB0412SZ
7982	Šroub	80	SCREW	ZIAA0410SZ
7983	Šroub	80	SCREW	CP-21505-408
7984	Šroub	80	SCREW	ZFDB0408SZ
7985	Šroub	81	SCREW	AU48-174X01
7986	Šroub	81	SCREW	ZBA0508UK
7987	Návod k použití	88	CUSTOMER INSTRUCTION	U245-795
7988	Návod k instalaci	88	INSTALLATION INSTRUCTION	U211-1230